TILE EVO Ø 125

Kominek wentylacyjny z odpływem kondensatu

nr katalogowy: **E33**

Kompletny kominek wentylacyjny z profilowanym przejściem dachowym, montowany bezpośrednio na dachówce ceramicznej. Specjalne kanały odprowadzają skropliny (kondensat) na pokrycie dachowe.

Dane techniczne:

- rodzaj pokrycia: dachówka ceramiczna
- rodzaj kominka: z odpływem kondensatu
- regulowany kąt: 0°- 50°
- wymiary: Ø125/H447mm
- opakowanie: 1szt./kpl.
- wielkość opakowań: karton 43 x 27,5 x 51 cm
- ilość na palecie handlowej o wysokości 1,8 m: 20 szt.
- waga netto: 2,55 kg
- waga brutto:3,15 kg
- wbudowana poziomica WASSERWAAGE
- materiał: PP – polipropylen barwiony w masie, stabilizowany na promieniowanie UV
- dostępne profile: 11, 12, 13, 15,18, 20,21, 22, 25, 26,28, 29, 30

Szczegóły na stronie internetowej www.wirplast.pl

Dostępne kolory:

Brązowy RAL 8017	Grafitowy RAL 7024	Czerwony RAL 3009
Antracytowy RAL 7021	Czarny RAL 9005	Ceglasty RAL 8004

Rysunek techniczny:

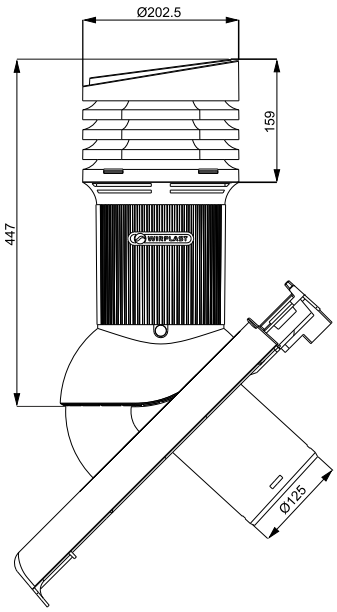

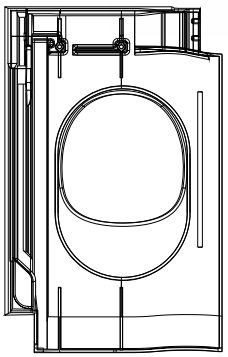

Zestaw zawiera:

- kominek wentylacyjny
- przejście profilowane wg producentów pokryć
- łącznik pozycjonujący
- rurę kątową

WIROVENT EVO nowy system