PLUS

KARTA PRODUKTU

UNIWERSAL PLUS Ø 125

K93

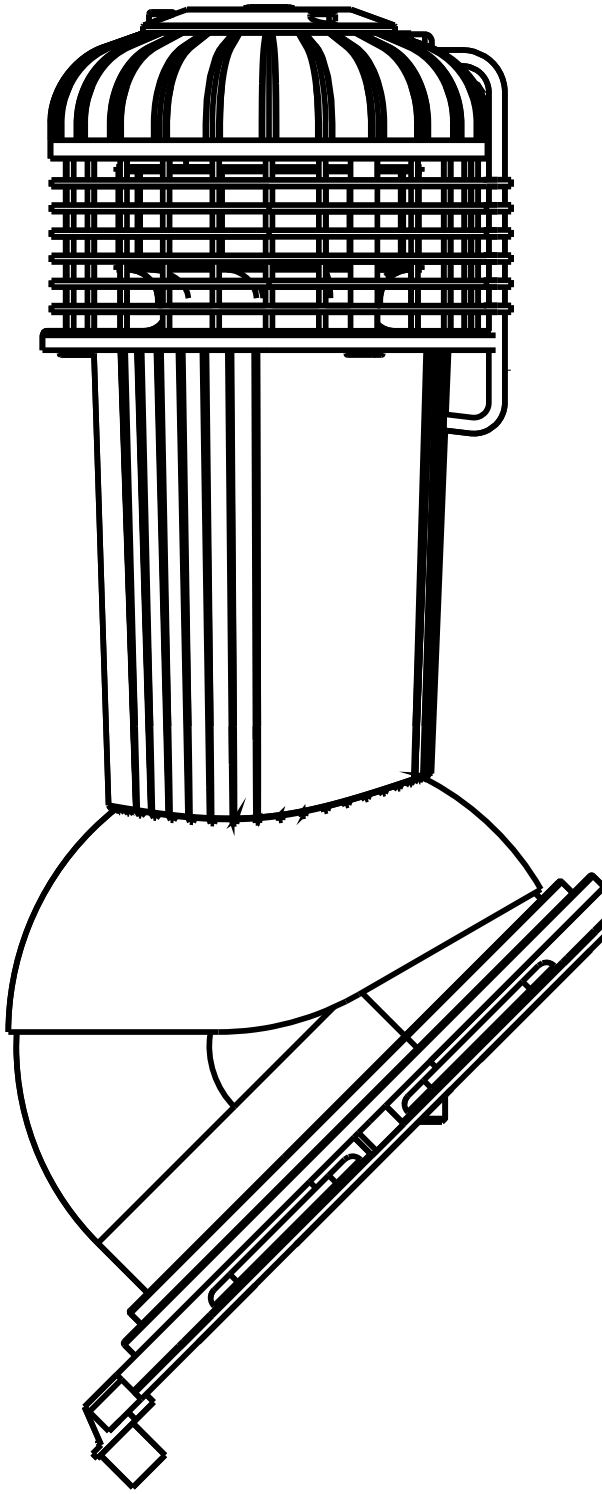

UNIWERSAL PLUS Ø125

Wentylator dachowy z odpływem kondensatu

nr katalogowy: **K93**

Wentylator dachowy z uniwersalnym przejściem dachowym, montowany bezpośrednio na blachodachówce.
Specjalne kanały odprowadzają skropliny (kondensat) na pokrycie dachowe.
Wentylator mechaniczny, przeznaczony jest do wymuszonego wywiewu powietrza z budynków mieszkalnych lub pomieszczeń użyteczności publicznej.

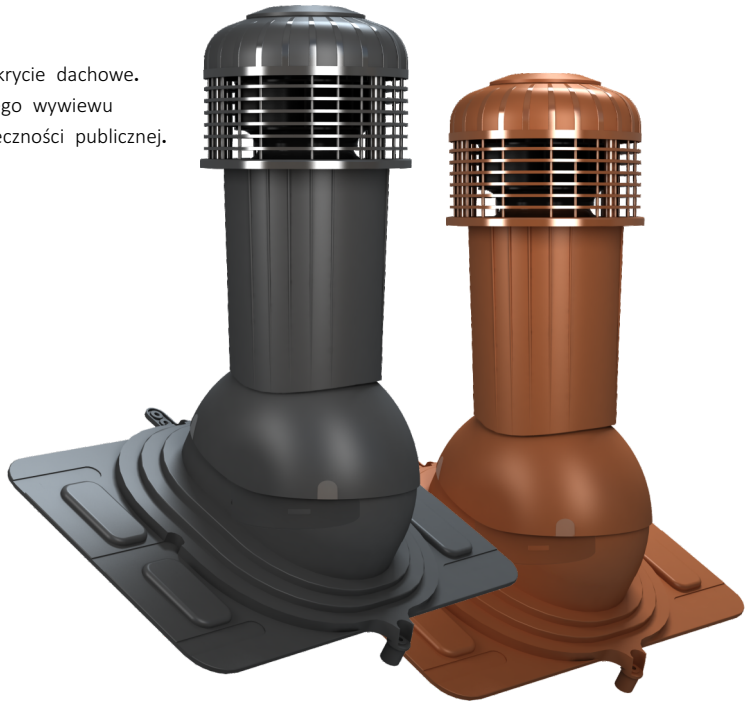

Dane techniczne:

- średnica: Ø125
- materiał: PP stabilizowany na promienie UV,EPDM
- waga netto: 3,40 kg
- waga brutto: 4,00 kg
- opakowanie: 1szt./kpl.
- wielkość opakowań: karton 430 x 280 x 505 mm
- ilość na palecie do 2m: 16 szt.
- rodzaj pokrycia: blachodachówka
- rodzaj kominka: z odpływem kondensatu, z wentylatorem mechanicznym
- regulowany kąt: 5 °- 45°
- wbudowana poziomica WASSERWAAGE

Szczegóły na stronie internetowej www.wirplast.pl

Dostępne kolory:

Szary RAL 7046	Brązowy RAL 8017	Grafitowy RAL 7024
Czerwony RAL 3009	Zielony RAL 6020	Czarny RAL 9005
Ceglasty RAL 8004	Antracytowy RAL 7021	Brązowy RAL 8019

Rysunek techniczny:

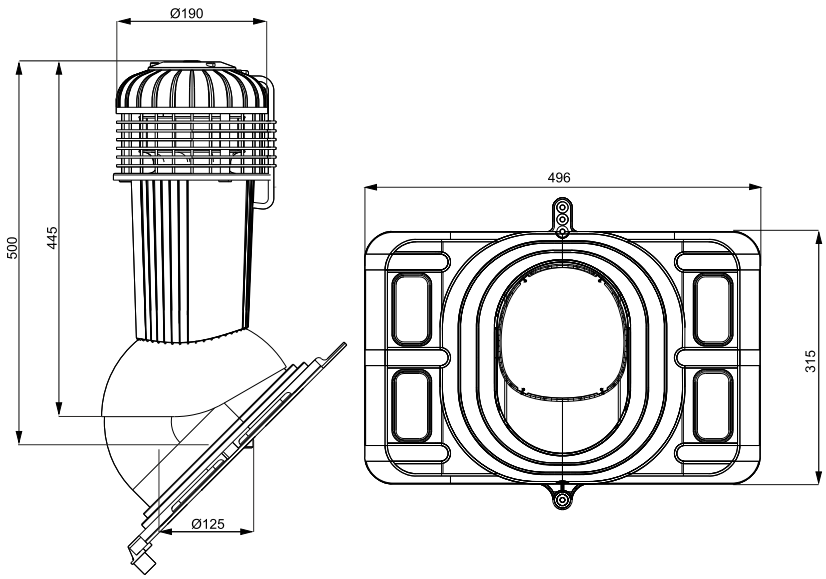

Zestaw zawiera:

- wentylator dachowy
- przejście uniwersalne
- kołnierz uszczelniający EPDM
- 12 szt. wkrętów w kolorze kominka (wkręty farmerskie)
- 22 szt. wkrętów ocynkowanych (wkręty farmerskie)

WIROVENT PLUS system