AKCESORIA DODATKOWE

KARTA PRODUKTU

NORMAL P23

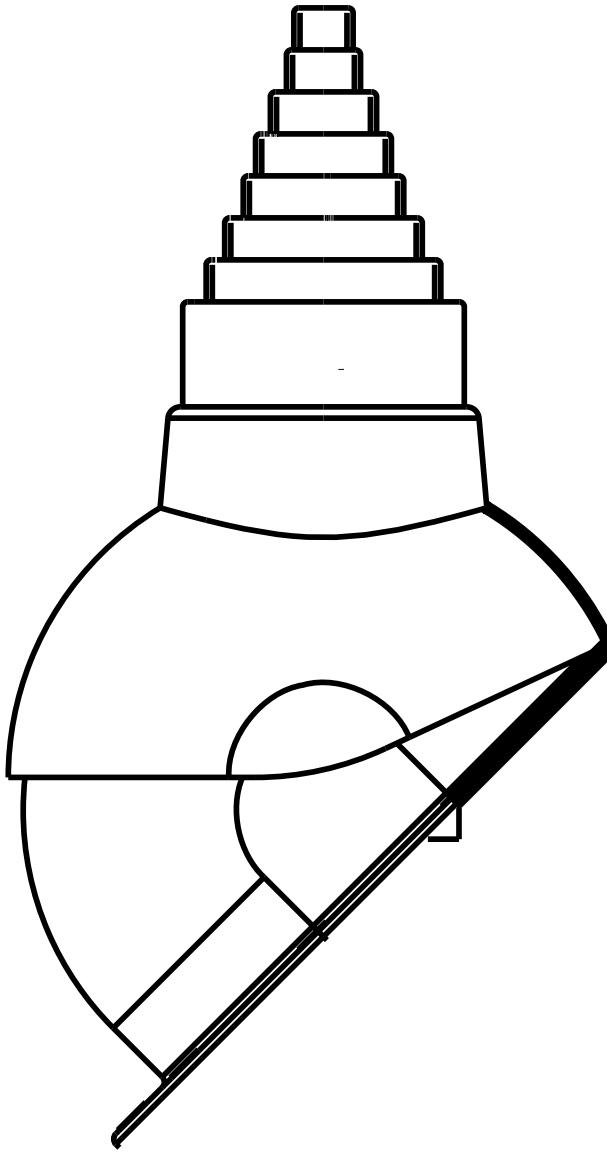

AKCESORIA DODATKOWE

NORMAL

Przejscie antenowe

nr katalogowy: **P23**

Umożliwia łatwe i szczelne wyprowadzenie masztu antenowego ponad dach.
Nasadka umożliwia dostosowanie otworu do średnicy masztu w zakresie 19-90 mm.

Dane techniczne:

- średnica: Ø19- 90
- materiał: PP stabilizowany na promienie UV,EPDM
- waga netto: 1,05 kg
- waga brutto: 1,30 kg
- opakowanie: 1szt./kpl.
- wielkość opakowań: karton 320 x 245 x 325 mm
- ilość na palecie do 2m: 45 szt.
- rodzaj pokrycia: blacha płaska
- rodzaj kominka: przejście antenowe
- regulowany kąt: 5 °- 45°

Szczegóły na stronie internetowej www.wirplast.pl

Dostępne kolory:

Szary RAL 7046 | Brązowy RAL 8017 | Grafitowy RAL 7024

Czerwony RAL 3009 | Zielony RAL 6020 | Czarny RAL 9005

Ceglasty RAL 8004 | Antracytowy RAL 7021 | Brązowy RAL 8019

Antracytowy RAL 7016

Rysunek techniczny:

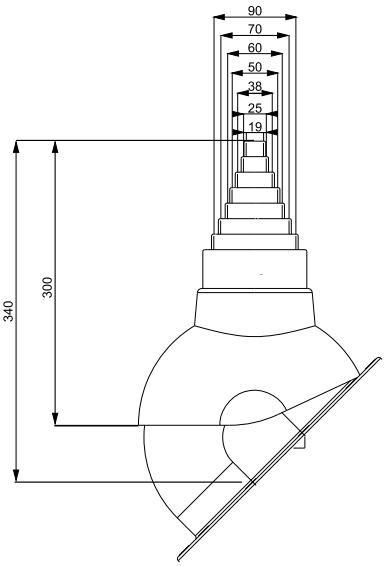

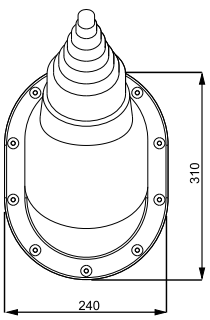

Zestaw zawiera:

- przejście antenowe
- nasadkę gumową
- uszczelkę butylową
- 14 szt. wkrętów w kolorze kominka (wkręty farmerskie)