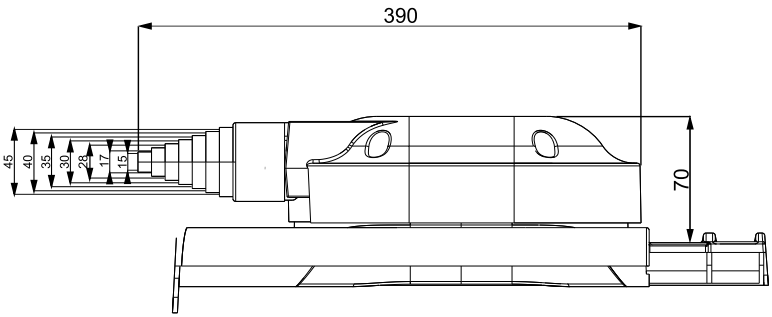
390
45
40
35
30
23
17
15
70

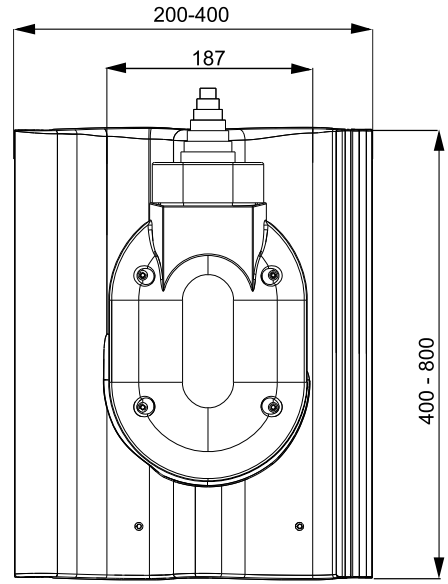
200-400
187
400 - 800